étoffes

inspire
les grands
hôtes.

Poufs décoratifs personnalisables

Décoration Textile hôtelière
Accompagnement et confection sur-mesure

MARQUE FRANÇAISE

Photos et coloris non contractuels.

POUF ROND AQUARELLE

Photos et coloris non contractuels - Photos réalisées à titre d'illustration, les poufs ne sont en aucun cas pour une utilisation en extérieur.

Qui est étoffes ?

Créatrice d'atmosphères uniques et d'ambiances singulières, **étoffes** accompagne les hôteliers et les architectes dans la conception et la réalisation de leur décoration textile.

Grâce à son savoir-faire, **étoffes** permet aux hôtels de se différencier, d'apporter un supplément d'âme à leur positionnement, et par ricochet, à leur image de marque. Depuis la prise de brief en collaboration avec les architectes, jusqu'à l'installation des éléments choisis (rideaux, voilages, chemins de lit, coussins décoratifs etc...), en passant par une sélection pointue de designs et de tissus, confiez vos projets en ses mains d'experts pour en assurer la réussite.

Ainsi l'identité textile permet à l'établissement de devenir un lieu à vivre !

↓ *L'élégance d'une peinture aquarellée pour une touche de charme.*

↓ *Apporter de la texture et du relief par l'image. Ce motif imprimé d'esprit macramé donne du style à votre décoration.*

Photos et coloris non contractuels - Photos réalisées à titre d'illustration, les poufs ne sont en aucun cas pour une utilisation en extérieur.

↓ *Trompe l'oeil. On sent presque l'odeur des sous bois avec cet imprimé totalement bluffant représentant l'écorce d'un arbre.*

étoffes inspire

Imaginons, créons… carrés, ovales, bouts de lit… passepoil ou surpiqûre… tissu uni ou imprimé… déclinez votre identité à l'infini sur ces assises textiles pour apporter de la valeur ajoutée au concept décoratif.

- Des dimensions polymorphiques : nombreux choix de taille, forme et hauteur ajustables.

- Des effets matières très variés : tissés rustiques, similis cuirs, velours.

- Des couleurs sélectionnées au gré de votre imagination grâce à l'impression numérique par sublimation.

- Une confection qualitative qui souligne les formes : finitions raffinées, dessous de propreté, passepoil de couleurs.

Éco-responsabilité :

Possibilités d'utiliser un tissu à base de fils issu du recyclage des bouteilles plastiques.

↓ *Sa forme ovale s'impose dans nos collections et amène une touche de confort supplémentaire grâce à sa forme allongée.*

POUF OVALE MARINE

Photos et coloris non contractuels - Photos réalisées à titre d'illustration, les poufs ne sont en aucun cas pour une utilisation en extérieur.

Photos et coloris non contractuels - Photos réalisées à titre d'illustration, les poufs ne sont en aucun cas pour une utilisation en extérieur.

↓ *Apporter du style et du design grâce à la forme conique. Elle améliore également la stabilité et le confort.*

↓ *Calabasa est une véritable invitation à la douceur. Ses courbes, gracieusement entrelacées de fins cordages, créent un équilibre parfait entre simplicité et raffinement. Avec son tissu entièrement personnalisable, Calabasa se plie à toutes vos inspirations décoratives, s'intégrant harmonieusement dans chacun de vos espaces. Sa présence, discrète et apaisante, en fait un compagnon silencieux, toujours prêt à accueillir vos instants de calme, tel un souffle léger d'automne. Réalisé en collaboration avec l'agence d'architecture MOHA.*

Photos et coloris non contractuels - Photos réalisées à titre d'illustration, les poufs ne sont en aucun cas pour une utilisation en extérieur.

POUF SWING

Photos et coloris non contractuels - Photos réalisées à titre d'illustration, les poufs ne sont en aucun cas pour une utilisation en extérieur.

↓ *Compact et élégant, le pouf Swing évoque la douceur d'un fauteuil miniature. En velours côtelé ou dans le tissu de votre choix, il s'harmonise avec les décors les plus raffinés. Sa fonction pivotante (option supplémentaire) à 360 degrés vous invite à une expérience d'assise inédite, comme une danse légère au cœur de votre espace.*

POUF MUSHROOM

Photos et coloris non contractuels - Photos réalisées à titre d'illustration, les poufs ne sont en aucun cas pour une utilisation en extérieur.

↓ *Le pouf Mushroom arborant la silhouette d'un champignon allie avec finesse un design amusant et contemporain. Il s'impose ainsi comme une pièce originale pour agrémenter votre décoration de manière subtile et élégante.*

POUF RECTANGULAIRE
Design : Didier Versavel

Photos et coloris non contractuels - Photos réalisées à titre d'illustration, les poufs ne sont en aucun cas pour une utilisation en extérieur.

↓ *Le pouf rectangulaire est l'allié parfait pour ajouter une touche de confort et de style à votre intérieur. Avec sa longue assise, ce pouf offre un confort optimal, idéal pour se détendre. Il est entièrement personnalisable, vous permettant de choisir le tissu qui s'accorde parfaitement à chaque décoration.*

↓ *Comme un costume de scène, le pouf cabaret se pare de franges sur trois quarts de sa hauteur, mettant en valeur son assise que l'on peut envisager colorée et rehaussée d'un passepoil par exemple.*

POUF CABARET

Photos et coloris non contractuels - Photos réalisées à titre d'illustration, les poufs ne sont en aucun cas pour une utilisation en extérieur.

POUF ROND FLEURIS

Photos et coloris non contractuels - Photos réalisées à titre d'illustration, les poufs ne sont en aucun cas pour une utilisation en extérieur.

Un petit mobilier doué de nombreuses qualités, alliant l'utile à l'agréable !

Le pouf personnalisable d'étoffes à l'avantage de pouvoir s'inviter dans tous les styles décoratifs des hôteliers les plus exigeants. Véritable invitation au voyage et à l'imaginaire, l'impression numérique permet un effet trompe l'œil saisissant !

À cela s'ajoute la réponse à la présence de deux assises minimum par chambre double, critère parfois imposé selon le classement de l'hôtel.

Photos et coloris non contractuels - Photos réalisées à titre d'illustration, les poufs ne sont en aucun cas pour une utilisation en extérieur.

↓ *Couleurs intenses et chatoyantes, motifs fleuris ou unis les poufs se révèlent avoir aussi du pep's dans votre décor. Les inspirations des jardins de fleurs leurs procurent une élégance d'antan. Les franges rétro chic se marient à ravir avec les passepoils.*

ASPECTS TECHNIQUES	
RÉFÉRENCE	POUF BASE POLYSTYRENE
DIMENSIONS	• Cône en diamètre 40 cm - hauteur 45 cm • Cylindrique en diamètre 40 cm - hauteur 45 cm • Ovale 50x35 - hauteur 45 cm • Carré 40x40 - hauteur 45 cm • Champignon en diamètre haut 45 cm et en diamètre bas 35 cm - hauteur 45 cm
DESCRIPTIF	Structure : • Base agglo de 16 mm • Corps en polystyrène densité 20 g/m² M1 • Garnissage assise en mousse Hauteur 40 M4 5 cm + ouate polyester 150 g/m² • Dessous non tissé noir de propreté • Pieds patins PVC noir vissés de diamètre 40 mm et hauteur 15 mm Housse : • Cousue à platebande soit avec passepoil sur le haut ou surpiqûre • Agrafée en dessous (non déhoussable) Emballage : • Carton individuel
DESSINS TECHNIQUES	
CÔNE	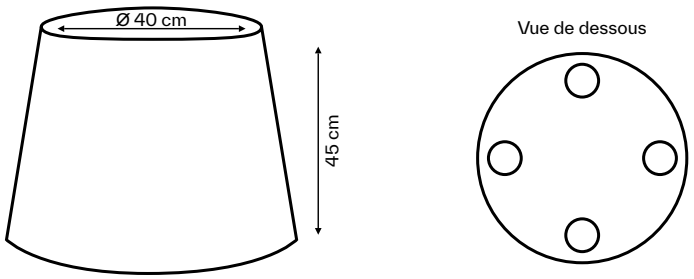
CYLINDRIQUE	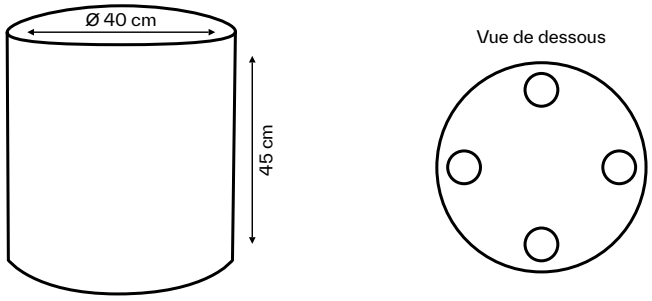
OVALE	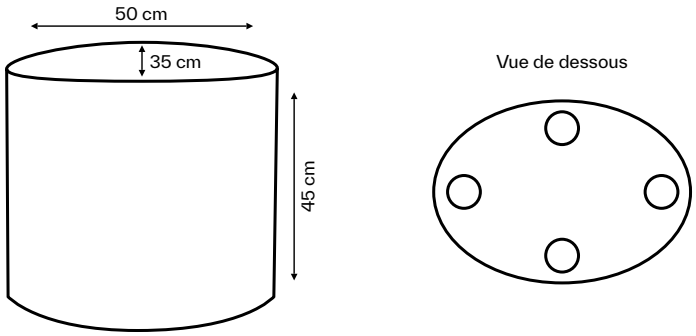

CARRÉ	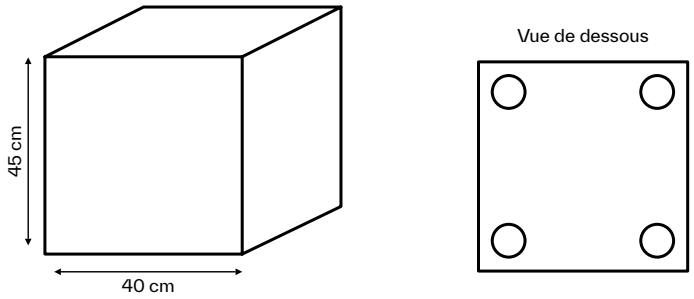
MUSHROOM	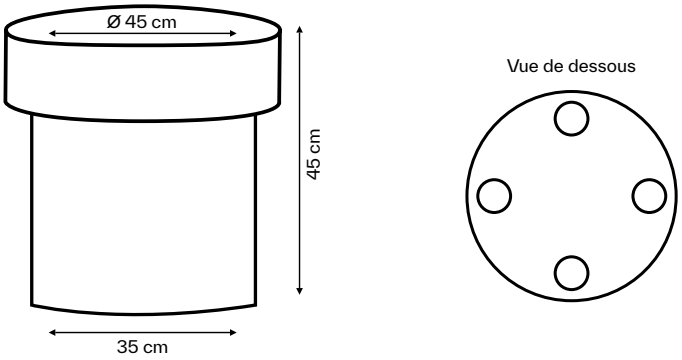
SWING	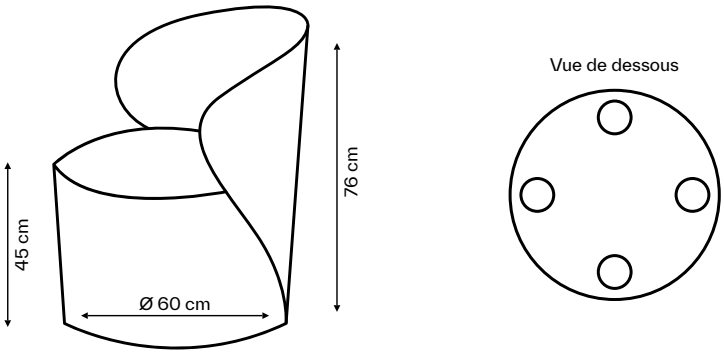
RECTANGULAIRE	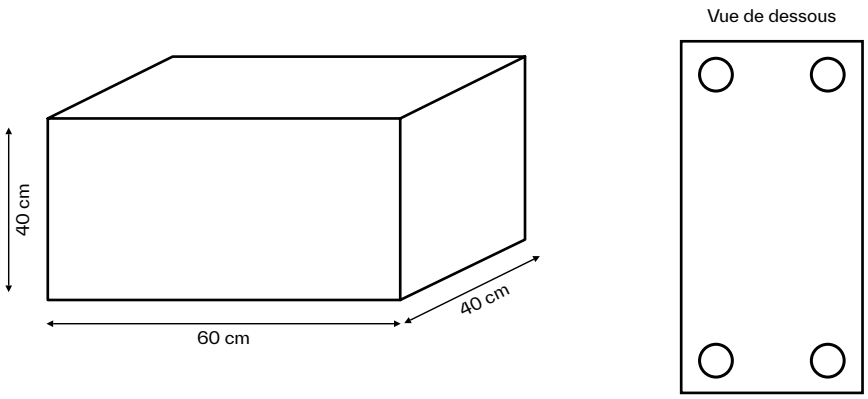

Photos et coloris non contractuels - Photos réalisées à titre d'illustration, les poufs ne sont en aucun cas pour une utilisation en extérieur.

Suivez nos inspirations sur
etoffes-inspire.fr